RX-7(FD3S)最終調達リスト

2025/5/23

・記載の価格はメーカー希望小売価格（消費税10%込み）です。
・商品の仕様、価格は予告なく変更することがあります。
・車両への適合、購入価格、納期はマツダ純正部品取扱店にご確認ください。
・最終調達部品は生産能力が限定されているためお届けまでに時間を要する場合があります。

No.	部品番号	部品名称	適用	希望小売価格（税込）	調達終了時期	画像	備考
2	N3A215211C	ラジエーター カウリング	全車	¥17,413	25年5月末	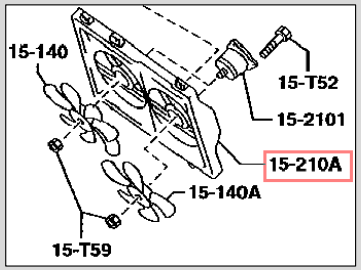	
1	FD0168520H02 FD0168550H02	クオータートリム右 クオータートリム左	2シーター車	¥60,214 ¥60,214	25年6月末	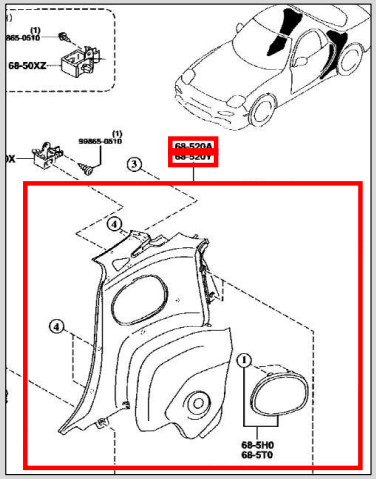	・4シーター車用クオータートリム(F10068520H02/550H02)とは形状が異なります。 ・4シーター車用クオータートリム(F10068520H02/550H02)は既に廃番です。

RX-7(FC3S/FC3C)最終調達リスト

2025/5/23

・記載の価格はメーカー希望小売価格（消費税10%込み）です。
・商品の仕様、価格は予告なく変更することがあります。
・車両への適合、購入価格、納期はマツダ純正部品取扱店にご確認ください。
・最終調達部品は生産能力が限定されているためお届けまでに時間を要する場合があります。
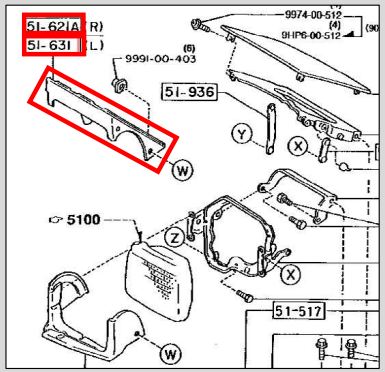
No.	部品番号	部品名称	適用	希望小売価格（税込）	調達終了時期	画像	備考
1	FB0151621A FB0151631A	UPヘッドランプベゼル右 UPヘッドランプベゼル左	全車	¥7,662 ¥7,662	25年6月末