MX-30
TECHNICAL INFORMATION

Specifications（主要諸元）

＊特別仕様車 Retro Sports Editionのベース車両は Modern Confidenceです。

2025年3月現在のものです

■車種	ボディタイプ		ステーションワゴン	
	機種名		Modern Confidence / Natural Monotone / Retro Sports Edition ＊特別仕様車	
	駆動方式		2WD(FF)	4WD
■エンジンタイプ			e-SKYACTIV G 2.0(イー・スカイアクティブ・ジー)	
■トランスミッションタイプ			SKYACTIV-DRIVE 6EC-AT(スカイアクティブ・ドライブ)	
■車名・型式			マツダ・5AA-DREJ3R	
■寸法・重量・定員	全長×全幅×全高	mm	4,395×1,795×1,550	
	室内寸法(長さ×幅×高さ)※1	mm	1,835×1,500×1,205	
	ホイールベース	mm	2,655	
	トレッド 前/後	mm	1,565	
	最低地上高※1	mm	180	
	乗車定員	名	5	
	車両重量	kg	1,460	1,520
■ステアリング・サスペンション・ブレーキ	ステアリング※1		ラック&ピニオン式	
	サスペンション 前/後		マクファーソンストラット式/トーションビーム式	
	ブレーキ 前/後		ベンチレーテッドディスク/ディスク	
■エンジン	型式		PE-VPH型	
	種類※1		水冷直列4気筒DOHC16バルブ	
	総排気量	L	1.997	
	ボア×ストローク	mm	83.5×91.2	
	圧縮比※1		13.0	
	最高出力※2	kW〈PS〉/rpm	115〈156〉/6,000	
	最大トルク※2	N・m〈kgf・m〉/rpm	199〈20.3〉/4,000	
	燃料供給装置		筒内直接噴射(DI)	
	使用燃料・タンク容量	L	無鉛レギュラーガソリン・51	無鉛レギュラーガソリン・48
■モーター	型式		MJ型	
	種類		交流同期電動機	
	最高出力※2	kW〈PS〉/rpm	5.1〈6.9〉/1,800	
	最大トルク※2	N・m〈kgf・m〉/rpm	49〈5.0〉/100	
■動力用主電池	種類		リチウムイオン電池	
	個数		9	
	容量	Ah	10	
■性能	WLTCモード 燃費(国土交通省審査値)＊1、2	km/L	**15.6**	**15.1**
	市街地モード(WLTC-L)		**12.3**	**11.9**
	郊外モード(WLTC-M)		**16.1**	**15.6**
	高速道路モード(WLTC-H)		**17.2**	**16.7**
	JC08モード 燃費(国土交通省審査値)＊1	km/L	**16.9**	**16.1**
	主要燃費向上対策		ハイブリッドシステム、ミラーサイクルエンジン、アイドリングストップ機構、筒内直接噴射(DI)、可変バルブタイミング、充電制御、ロックアップ機構付トルクコンバーター、電動パワーステアリング	
	最小回転半径	m	5.3	
■トランスミッション	クラッチ※1		3要素1段2相形(ロックアップ機構付)	
	変速比(第1速/第2速/第3速/第4速/第5速/第6速/後退)		3.552 / 2.022 / 1.347 / 1.000 / 0.745 / 0.599 / 3.052	
	最終減速比		4.669	前 4.669 / 後 2.533

＊1：燃料消費率は定められた試験条件での値です。お客様の使用環境(気象、渋滞等)や運転方法(急発進、エアコン使用時等)に応じて燃料消費率は異なります。

＊2：WLTCモードは、市街地、郊外、高速道路の各走行モードを平均的な使用時間配分で構成した国際的な走行モードです。市街地モードは、信号や渋滞等の影響を受ける比較的低速な走行を想定、郊外モードは、信号や渋滞等の影響をあまり受けない走行を想定、高速道路モードは、高速道路等での走行を想定しています。

※1：社内測定値および社内呼称。※2：〈　〉内は旧単位での参考値です。

■道路運送車両法による型式指定申請書数値　◆本仕様・装備は予告なく変更する場合があります。　■製造事業者：マツダ株式会社

＊特別仕様車 Retro Sports Editionのベース車両は Modern Confidenceです。

2025年3月現在のものです

■車種	ボディタイプ		ステーションワゴン
	機種名		**ROTARY-EV / Modern Confidence / Natural Monotone / Retro Sports Edition ＊特別仕様車**
	駆動方式		2WD(FF)
■エンジンタイプ			e-SKYACTIV R-EV(イー・スカイアクティブ・R-EV)
■車名・型式			マツダ・3LA-DR8V3R
■寸法・重量・定員	全長×全幅×全高	mm	4,395×1,795×1,595
	室内寸法(長さ×幅×高さ)※1	mm	1,835×1,500×1,235
	ホイールベース	mm	2,655
	トレッド　前/後	mm	1,565
	最低地上高※1	mm	130
	乗車定員	名	5
	車両重量	kg	1,780
■ステアリング・サスペンション・ブレーキ	ステアリング※1		ラック&ピニオン式
	サスペンション　前/後		マクファーソンストラット式/トーションビーム式
	ブレーキ　前/後		ベンチレーテッドディスク/ディスク
■エンジン	型式		8C-PH型
	種類※1		水冷1ローター
	総排気量	L	0.830×1
	圧縮比※1		11.9
	最高出力※2	kW〈PS〉/rpm	53〈72〉/4,500
	最大トルク※2	N・m〈kgf・m〉/rpm	112〈11.4〉/4,500
	燃料供給装置		筒内直接噴射(DI)
	使用燃料・タンク容量	L	無鉛レギュラーガソリン・50
■モーター	型式		MV型
	種類		交流同期電動機
	定格電圧	V	355
	定格出力	kW	60.0
	最高出力※2	kW〈PS〉/rpm	125〈170〉/9,000
	最大トルク※2	N・m〈kgf・m〉/rpm	260〈26.5〉/0-4,481
■動力用主電池	種類		リチウムイオン電池
	電圧	V	355
	容量	Ah	50
	個数		96
	総電力量※3	kWh	17.8

＊特別仕様車 Retro Sports Editionのベース車両は Modern Confidenceです。

2025年3月現在のものです

■車種	ボディタイプ		ステーションワゴン
	機種名		ROTARY-EV / Modern Confidence / Natural Monotone / Retro Sports Edition ＊特別仕様車
	駆動方式		2WD(FF)
■エンジンタイプ			e-SKYACTIV R-EV(イー・スカイアクティブ・R-EV)
■性能	WLTCモード ハイブリッド燃費(国土交通省審査値)＊1、2	km/L	15.4
	市街地モード(WLTC-L)		11.1
	郊外モード(WLTC-M)		18.5
	高速道路モード(WLTC-H)		16.4
	主要燃費向上対策		プラグインハイブリッドシステム、筒内直接噴射(DI)、電子制御燃料噴射、電動パワーステアリング、充電制御、アイドリングストップ
	充電電力使用時走行距離(プラグインレンジ、国土交通省審査値)＊1、2、3	km	107
	EV走行換算距離(等価EVレンジ、国土交通省審査値)＊1、2、3	km	107
	交流電力量消費率(国土交通省審査値)＊1、2	Wh/km	176
	市街地モード(WLTC-L)		165
	郊外モード(WLTC-M)		168
	高速道路モード(WLTC-H)		190
	一充電消費電力量(国土交通省審査値)＊1、2	kWh/回	17.13
	最小回転半径	m	5.3
■動力伝達装置	最終減速比		11.236

＊1：ハイブリッド燃料消費率、充電電力使用時走行距離、EV走行換算距離、交流電力量消費率および一充電消費電力量は定められた試験条件での値です。お客様の使用環境(気象、渋滞等)や運転方法(急発進、エアコン使用時等)に応じて燃料消費率は異なります。

＊2：WLTCモードは、市街地、郊外、高速道路の各走行モードを平均的な使用時間配分で構成した国際的な走行モードです。市街地モードは、信号や渋滞等の影響を受ける比較的低速な走行を想定、郊外モードは、信号や渋滞等の影響をあまり受けない走行を想定、高速道路モードは、高速道路等での走行を想定しています。

＊3：エンジン、リチウムイオンバッテリーの状態、エアコンの使用状況や運転方法(所定の車速を超える)などによっては、バッテリー残量に関わらずEV走行が解除され、エンジンが作動します。

※1：社内測定値および社内呼称。※2：〈　〉内は旧単位での参考値です。※3：自社調べ

■道路運送車両法による型式指定申請書数値　◆本仕様・装備は予告なく変更する場合があります。　■製造事業者：マツダ株式会社

＊特別仕様車 Retro Sports Editionのベース車両は Modern Confidenceです。

■:特別装備、○:標準装備、△:メーカーオプション、▲:ショップオプション

機種名		MX-30			MX-30 ROTARY-EV			
		Modern Confidence	Natural Monotone	Retro Sports Edition	ROTARY-EV	Modern Confidence	Natural Monotone	Retro Sports Edition
■セーフティ	［全車標準装備］●全席ヘッドレスト（上下可動式）●SRSエアバッグシステム カーテン&運転席・助手席サイド ●SRSエアバッグシステム 運転席ニーエアバッグ ●シートベルト フロントシート プリテンショナー&ロードリミッター機構付ELR3点式×2 ●シートベルト リアシート プリテンショナー&ロードリミッター機構付ELR3点式×2（左右席）、ELR3点式×1（中央席）●シートベルト アンカーアジャスター（運転席/助手席）●リアシート i-Sizeチャイルドシート対応ISOFIX固定ロアアンカレッジ（左右席）&トップテザーアンカレッジ（左右席）●4輪アンチロック・ブレーキ・システム（4W-ABS）●ブレーキアシスト ●電子制御制動力配分システム（EBD）●ブラインド・スポット・モニタリング（BSM）●後側方接近車両検知（RCTA）＊RCTA：Rear Cross Traffic Alert ●ダイナミック・スタビリティ・コントロールシステム［横滑り防止機構］（DSC）&トラクション・コントロール・システム（TCS）●ヒル・ローンチ・アシスト（HLA）●エマージェンシー・シグナル・システム（ESS）●AT誤発進抑制制御［前進時/後退時］●緊急時車線維持支援（ELK）●車線逸脱警報システム（LDWS）＊LDWS：Lane Departure Warning System ●レーンキープ・アシスト・システム（LAS）●マツダ・レーダー・クルーズ・コントロール（MRCC）［全車速追従機能付］●ドライバー・アテンション・アラート（DAA）●バックガイドモニター※1 ●360°ビュー・モニター※1＋フロントパーキングセンサー（センター/コーナー）●リアパーキングセンサー（センター/コーナー）●ウォーニング（全席シートベルト、ライト消し忘れ、半ドア）●ドライバー・モニタリング ●リアシートアラート							
	スマート・ブレーキ・サポート（SBS）　前方検知機能	○	○	○	○	○	○	○
	スマート・ブレーキ・サポート（SBS）　後方検知機能（SBS-R）	○	○	○	○	○	○	○
	スマート・ブレーキ・サポート（SBS）　後進時左右接近物検知機能（SBS-RC）	○	○	○	○	○	○	○
	スマート・ブレーキ・サポート（SBS）　右直事故回避アシスト機能	△	△	○	○	○	○	○
	前側方接近車両検知（FCTA）＊FCTA：Front Cross Traffic Alert	△	△	○	○	○	○	○
	ハイ・ビーム・コントロールシステム（HBC）	○	○	—	○	—	—	—
	アダプティブ・LED・ヘッドライト（ALH）	△	△	○	—	○	○	○
	クルージング&トラフィック・サポート（CTS）	△	△	○	—	○	○	○
	交通標識認識システム（TSR）	○	○	○	—	○	○	○
■視界	［全車標準装備］●LEDハイマウントストップランプ ●LEDヘッドランプ（ハイ/ロービーム）●LEDドアミラーウインカー ●LEDリアコンビランプ ●パワーウインドー（自動反転機構およびワンタッチ&タイマー付）●オートライトシステム &レインセンサーワイパー（フロント）感度調整式 ●リアワイパー ●全面UVカットガラス※2 ●ダークティンテッドガラス（リアドア/リアクォーター/リアゲート）●リアウインドーデフォッガー							
	ヘッドランプユニット内シグネチャーLEDランプ	△	△	○	—	○	○	○
	リアコンビランプユニット内シグネチャーLEDランプ	△	△	○	—	○	○	○
	デイタイム・ランニング・ライト（DRL）	△	△	○	—	○	○	○
	電動格納リモコン式カラードドアミラー（オート格納：ブラック）	○	○	○	○	○	○	○
	電動格納リモコン式カラードドアミラー　ヒーテッド機能	○	○	○	—	○	○	○
	電動格納リモコン式カラードドアミラー　自動防眩機能（運転席側）/リバース連動機能付	○	○	○	—	○	○	○
	スーパーUVカットガラス（フロントドア）＋IRカットガラス（フロントガラス/フロントドア）	○	○	○	—	○	○	○
	防眩ルームミラー	—	—	—	○	—	—	—
	自動防眩ルームミラー（フレームレス）	○	○	○	—	○	○	○
	フロントワイパーデアイサー	○（4WD車）	○（4WD車）	○（4WD車）	—	—	—	—
	ヘッドランプウォッシャー	○（4WD車）	○（4WD車）	○（4WD車）	—	—	—	—
	リアフォグランプ※3	○（4WD車）	○（4WD車）	○（4WD車）	—	—	—	—
	大型ウォッシャータンク&ウォッシャー液残量警告灯	○（4WD車）	○（4WD車）	○（4WD車）	—	—	—	—

※1：カメラの映像に影響を及ぼすため、字光式ナンバープレートの装着はできません。※2：フロントガラスは合わせガラスの採用により、UVカット機能を持たせています。※3：装着位置はリアバンパー中央となります。

＊特別仕様車 Retro Sports Editionのベース車両は Modern Confidenceです。

○:標準装備、△:メーカーオプション、▲:ショップオプション、◇:別売のショップオプション、ナビゲーション用SDカードアドバンス2の装着が必要な装備

機種名		MX-30			MX-30 ROTARY-EV			
		Modern Confidence	Natural Monotone	Retro Sports Edition	ROTARY-EV	Modern Confidence	Natural Monotone	Retro Sports Edition
■エクステリア	[全車標準装備] ●LEDライセンスランプ(リア) ●電磁式リアゲートオープナー ●フリースタイルドア ●リアルーフスポイラー							
	ピラーガーニッシュ(ピアノブラック)	○	○	○	—	○	○	○
	Dピラーメッキ+MAZDAロゴ	○	○	○	—	○	○	○
■インテリア	[全車標準装備] ●アクティブ・ドライビング・ディスプレイ(フロントガラス照射タイプ/カラー) ●マルチインフォメーションディスプレイ ●ロアディスプレイ ●7インチマルチスピードメーター ●インテリジェント・ドライブ・マスター(i-DM) ●シフトポジションインジケーター ●パネルライトコントロールスイッチ ●チルト&テレスコピックステアリング ●ステアリング オーディオリモートコントロールスイッチ ●LEDルームランプ(フロント/リア) ●LEDマップランプ(フロント) ●LEDラゲッジルームランプ ●サングラスホルダー ●大型コンソールボックス ●サブトランクボックス※4 ●フロントカップホルダー×2(リッド付) ●シートバックポケット(助手席) ●ボトルホルダー付ドアポケット(フロント×2/リア×2) ●リアコートフック×2 ●アシストグリップ(運転席/助手席/後席左右) ●12V電源ソケット ●ラゲッジフック×4							
	10.25インチセンターディスプレイ&コマンダーコントロール	○	○	○	○	○	○	○
	タッチパッド機能※5	◇	◇	◇	◇	◇	◇	◇
	POWERメーター(放充電表示)	—	—	—	○	○	○	○
	走行可能距離・駆動用バッテリー残量表示	—	—	—	○	○	○	○
	平均電力消費率・瞬間電力消費率表示	—	—	—	○	○	○	○
	充電状態表示	—	—	—	○	○	○	○
	バッテリー残量計	—	—	—	○	○	○	○
	出力制限警告表示/警告灯	—	—	—	○	○	○	○
	ステアリングシフトスイッチ	○	○	○	—	—	—	—
	ステアリングホイールパドル	—	—	—	○	○	○	○
	ステアリング　ウレタン	—	—	—	○	—	—	—
	ステアリング　本革巻	○	○	○	—	○	○	○
	ステアリング　ヒーター	○	○	○	—	○	○	○
	シフトノブ　ウレタン	—	—	—	○	—	—	—
	シフトノブ　本革巻	○	○	○	—	○	○	○
	ニーレストパッド 合成皮革	○	○	○	—	○	○	○
	バニティミラー 照明付(運転席/助手席)	○	○	○	—	○	○	○
	LEDマップランプ(リア)	○	○	○	—	○	○	○
	コルク付プルハンドル	○	○	○	—	○	○	○
	トノカバー	○	○	○	—	○	○	○

※4:Boseサウンドシステム装着車は、サブトランクボックスの形状が異なります。※5:ショップオプションのナビゲーション用SDカードアドバンス2との同時装着で、停車時ナビゲーション画面でタッチパッド機能が使えます。

＊特別仕様車 Retro Sports Editionのベース車両は Modern Confidenceです。

■:特別装備、○:標準装備、△:メーカーオプション、▲:ショップオプション

機種名			MX-30			MX-30 ROTARY-EV			
			Modern Confidence	Natural Monotone	Retro Sports Edition	ROTARY-EV	Modern Confidence	Natural Monotone	Retro Sports Edition
■シート	［全車標準装備］●助手席ラチェットレバー式シートリフター ●リアシート 6:4分割可倒式シートバック ●リアシート センターアームレスト（カップホルダー×2）								
	運転席ラチェットレバー式シートリフター		—	—	—	○	—	—	—
	運転席10Wayパワーシート& ドライビングポジションメモリー機能 （シート位置/アクティブ・ドライビング・ディスプレイ/ドアミラー角度）		○	○	○	—	○	○	○
	運転席&助手席シートヒーター		○	○	○	—	○	○	○
	シート材質	クロス	—	—	—	○	—	—	—
		合成皮革/クロス	○	○	—	—	○	○	—
		合成皮革/レガーヌ®	—	—	○	—	—	—	○
■空調	フルオートエアコン		—	—	—	○	○	○	○
	フルオートエアコン（運転席/助手席独立コントロール機能）		○	○	○	—	—	—	—
■オーディオ・他	［全車標準装備］●地上デジタルTVチューナー（フルセグ） ●ハンズフリーマイク ●Apple CarPlay ●ワイヤレス接続機能 ＊Apple CarPlay対応 ●Android Auto™ ●Bluetooth® ●プリントアンテナ ●車載通信機（コネクティッドサービス対応） ●外部接続ハブ USB Type-C×2/HDMI端子/ナビゲーション用SDカード専用スロット ●AM/FMラジオ								
	シャークフィンアンテナ		—	—	—	○	○	○	○
	AC150W電源		—	—	—	△	○	○	○
	AC1,500W電源		—	—	—	△	○	○	○
	オーディオシステム	マツダ・ハーモニック・ アコースティックス＋8スピーカー	○	○	—	○	—	—	—
		Boseサウンドシステム（AUDIOPILOT2＋Centerpoint2）＋12スピーカー※4	△	△	○	—	○	○	○
	ナビゲーション用SDカードアドバンス2		▲	▲	▲	▲	▲	▲	▲

＊「レガーヌ®」はセーレン株式会社の登録商標です。

※4:Boseサウンドシステム装着車は、サブトランクボックスの形状が異なります。

＊特別仕様車 Retro Sports Editionのベース車両は Modern Confidenceです。

■:特別装備、○:標準装備、△:メーカーオプション、▲:ショップオプション

機種名			MX-30			MX-30 ROTARY-EV			
			Modern Confidence	Natural Monotone	Retro Sports Edition	ROTARY-EV	Modern Confidence	Natural Monotone	Retro Sports Edition
■シャシー&メカニズム	[全車標準装備] ●SKYACTIV-VEHICLE ARCHITECTURE(スカイアクティブ ビークル アーキテクチャー) ●電動パワーステアリング ●スタビライザー(フロント) ●電動パーキングブレーキ(EPB) ＊EPB:Electric Parking Brake ●オートホールド ●ボンネットインシュレーター								
	SKYACTIV-VEHICLE DYNAMICS (スカイアクティブ ビークル ダイナミクス) G-ベクタリング コントロール プラス(GVC Plus)		○	○	○	—	—	—	—
	SKYACTIV-VEHICLE DYNAMICS (スカイアクティブ ビークル ダイナミクス) エレクトリック G-ベクタリング コントロール プラス(e-GVC Plus)		—	—	—	○	○	○	○
	回生協調ブレーキ		—	—	—	○	○	○	○
	モーターペダル		—	—	—	○	○	○	○
	EVサウンド		—	—	—	○	○	○	○
	バッテリー冷却システム		—	—	—	○	○	○	○
	高電圧保護構造		—	—	—	○	○	○	○
	急速充電ポート(CHAdeMO規格)		—	—	—	○	○	○	○
	普通充電ポート		—	—	—	○	○	○	○
	充電ポートライト		—	—	—	○	○	○	○
	V2L/V2H対応(給電機能)		—	—	—	○	○	○	○
	ドライブセレクション		○	○	○	○	○	○	○
	オフロード・トラクション・アシスト		○(4WD車)	○(4WD車)	○(4WD車)	—	—	—	—
■タイヤ&ホイール	215/55R18 95Hタイヤ&18×7Jインチアルミホイール	グレーメタリック塗装	—	—	—	○	—	—	—
		切削加工:ブラックメタリック塗装	○	○	—	—	○	○	—
		ブラックメタリック塗装	—	—	■○	—	—	—	■○
■セキュリティ・他	[全車標準装備] ●イモビライザー(国土交通省認可品) ●バーグラアラーム ●パワードアロック ●車速感応式オートドアロック(衝撃感知ドアロック解除システム付) ●プッシュボタンスタートシステム ●イルミネーテッドエントリーシステム ●パンク修理キット								
	3kW普通充電ケーブル		—	—	—	○	○	○	○
	充電ケーブル収納ケース		—	—	—	○	○	○	○
	電波式キーレスエントリーシステム (アンサーバック機能付、リアゲート連動)&電波式キー×2		—	—	—	○	—	—	—
	アドバンストキーレスエントリーシステム (アンサーバック機能付、リアゲート連動)&アドバンストキー×2		○	○	○	—	○	○	○

●SRS:Supplemental Restraint System(補助拘束装置) 運転席&助手席エアバッグ、運転席ニーエアバッグは横方向や後方からの衝撃、横転および転覆した場合や正面からの衝撃が小さい場合には作動しません。カーテン&運転席・助手席サイドエアバッグは横方向からの衝撃を感知した場合、感知した側が作動しますが、正面や後方からの衝突時や衝撃が小さい場合には作動しません。すべてのSRSエアバッグはシートベルトをしたうえでの補助拘束装置です。シートベルトは必ず装着してください。●Apple CarPlayは、米国およびその他の国々で登録されたApple Inc.の商標です。●Android Auto™は、Google LLCの登録商標です。●アドバンストキーレスエントリーシステムおよび電波式キーレスエントリーシステムを電波障害となるような機器(携帯電話など)と重ねて携帯した場合、機能しないことがあります。その際は、キーを離してご使用ください。●寒冷地仕様を特に設定しておりません。全車寒冷地を考慮した仕様となっております。●メーカーオプションにつきましては「Price&Maker Set Options(価格&メーカーセットオプション)」をご確認ください。

＊特別仕様車 Retro Sports Editionのベース車両は Modern Confidenceです。

■:特別装備、○:標準装備、△:メーカーオプション、▲:ショップオプション

機種名		MX-30			MX-30 ROTARY-EV			
		Modern Confidence	Natural Monotone	Retro Sports Edition	ROTARY-EV	Modern Confidence	Natural Monotone	Retro Sports Edition
■シート	材質	合成皮革/クロス	合成皮革/クロス	合成皮革/レガーヌ®	クロス	合成皮革/クロス	合成皮革/クロス	合成皮革/レガーヌ®
	カラー	ホワイト/グレー	ブラック	テラコッタ/ブラック	ブラック/グレー	ホワイト/グレー	ブラック	テラコッタ/ブラック
■ボディカラー	アークティックホワイト	—	—	—	○	—	—	—
	ポリメタルグレーメタリック	○	○	—	○	○	○	—
	ジェットブラックマイカ	○	○	—	○	○	○	—
	マシーングレープレミアムメタリック※1	△	△	—	△	△	△	—
	セラミックメタリック	○	○	—	○	○	○	—
	ソウルレッドクリスタルメタリック(2トーン)※2	△	△	—	—	△	△	—
	ジルコンサンドメタリック(2トーン)※3	△	△	—	—	△	△	—
	ジェットブラックマイカ(2トーン)※3	△	△	—	—	△	△	—
	セラミックメタリック(2トーン)※3	△	△	—	—	△	△	—
	専用外板色 マシーングレープレミアムメタリック(2トーン)※4	—	—	△	—	—	—	△
	専用外板色 ジルコンサンドメタリック(2トーン)※3	—	—	△	—	—	—	△
	専用外板色 セラミックメタリック(2トーン)※3	—	—	△	—	—	—	△

＊「レガーヌ®」はセーレン株式会社の登録商標です。

※1:マシーングレープレミアムメタリックは特別塗装色のため、メーカー希望小売価格55,000円(消費税抜き価格50,000円)高となります。※2:ソウルレッドクリスタルメタリック(2トーン)は特別塗装色のため、メーカー希望小売価格110,000円(消費税抜き価格100,000円)高となります。※3:ジルコンサンドメタリック(2トーン)、ジェットブラックマイカ(2トーン)、セラミックメタリック(2トーン)、専用外板色ジルコンサンドメタリック(2トーン)および専用外板色セラミックメタリック(2トーン)は特別塗装色のため、メーカー希望小売価格66,000円(消費税抜き価格60,000円)高となります。※4:専用外板色マシーングレープレミアムメタリック(2トーン)は特別塗装色のため、メーカー希望小売価格88,000円(消費税抜き価格80,000円)高となります。

▲—▲:セットオプション

メーカー希望車両本体小売価格（　）内は消費税抜き価格

□ MX-30　Modern Confidence　2WD・AT　**¥2,935,900**（¥2,669,000）／　4WD・AT　**¥3,172,400**（¥2,884,000）

□ MX-30　Natural Monotone　2WD・AT　**¥2,935,900**（¥2,669,000）／　4WD・AT　**¥3,172,400**（¥2,884,000）

		メーカーセットオプション価格	組合せ表	
セーフティパッケージ	●スマート・ブレーキ・サポート(SBS)［右直事故回避アシスト機能］ ●前側方接近車両検知(FTCA)　●アダプティブ・LED・ヘッドライト(ALH) ●ヘッドランプユニット内シグネチャーLEDランプ　●クルージング&トラフィック・サポート(CTS) ●デイタイム・ランニング・ライト(DRL)　●リアコンビランプユニット内シグネチャーLEDランプ	**¥121,000**（¥110,000）	▲	▲
Boseサウンドシステム(AUDIOPILOT2＋centerpoint2)＋12スピーカー		**¥77,000**（¥70,000）		▲
		メーカーセットオプション合計	**¥121,000** （¥110,000）	**¥198,000** （¥180,000）

メーカー希望車両本体小売価格（　）内は消費税抜き価格

□ MX-30 ROTARY-EV　ROTARY-EV　2WD　**¥4,356,000**（¥3,960,000）

	メーカーセットオプション価格	組合せ表
AC1,500W/AC150W電源	**¥66,000**（¥60,000）	▲
	メーカーセットオプション合計	**¥66,000** （¥60,000）

●メーカーオプションはご注文時に申し受けます。メーカーの工場で装着するため、ご注文後はお受けできませんのでご了承ください。

メーカーオプション設定なし

機種名	MX-30		MX-30 ROTARY-EV		
	Retro Sports Edition		Modern Confidence	Natural Monotone	Retro Sports Edition
	2WD	4WD	2WD	2WD	2WD
■**メーカー希望小売価格** （　）内は消費税抜き価格	**¥3,170,200** (¥2,882,000)	**¥3,406,700** (¥3,097,000)	**¥4,906,000** (¥4,460,000)	**¥4,906,000** (¥4,460,000)	**¥4,942,300** (¥4,493,000)

≪ リサイクル料金表 ≫

車名	リサイクル預託金				資金管理料金	合計
	フロン類料金	エアバッグ類料金	シュレッダーダスト料金	情報管理料金		
MX-30/ MX-30 ROTARY-EV	￥0	￥2,700	￥8,180	￥130	￥290	￥11,300

●本カタログに記載の価格はメーカー希望小売価格（消費税10％込み）です。価格については販売会社が独自に定めておりますので、詳しくは各販売会社におたずねください。また、保険料、税金（消費税除く）、登録などに伴う諸費用や、各販売会社でセットする付属品の費用は別途申し受けます。●記載の価格には、パンク修理キット、工具（ホイールレンチ、けん引フック）が含まれています。（ジャッキは含まれておりません）●別途リサイクル料金が必要となります。

機種別減税対象車

●機種別減税対象につきましては、オフィシャルサイト内のエコカーラインナップ（https://www.mazda.co.jp/purchase/eco/）をご覧いただくか、営業スタッフにおたずねください。

MX-30 Modern Confidence

単位(mm)

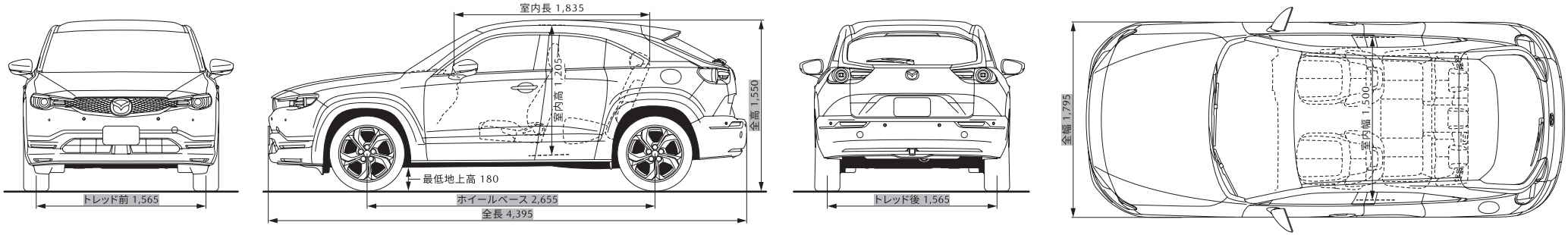

●寸法は、社内測定値となります(■部を除く)。

MX-30 ROTARY-EV　Modern Confidence

単位(mm)

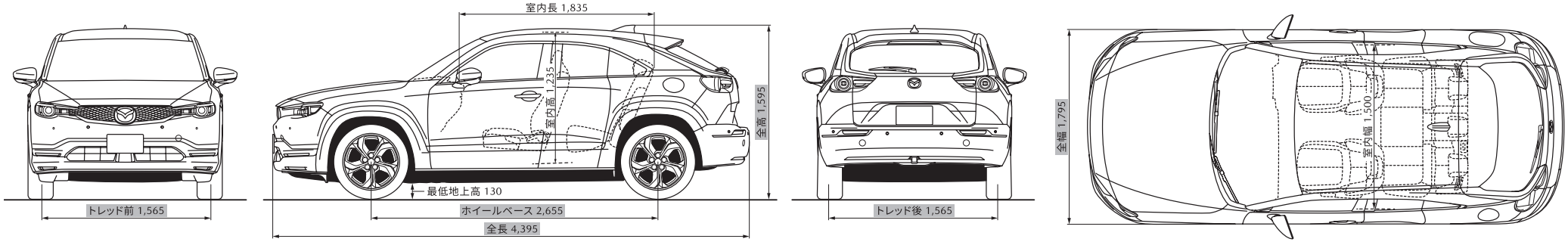

●寸法は、社内測定値となります(■部を除く)。

Environmental Specifications（環境仕様）

＊特別仕様車 Retro Sports Editionのベース車両は Modern Confidenceです。

機種名				Modern Confidence / Natural Monotone / Retro Sports Edition ＊特別仕様車	
				2WD(FF)	4WD
■車名・型式				マツダ・5AA-DREJ3R	
■エンジン	型式			PE-VPH型	
	総排気量		L	1.997	
■燃料消費率	WLTCモード 燃費（国土交通省審査値）＊1、2		km/L	**15.6**	**15.1**
		市街地モード(WLTC-L)		**12.3**	**11.9**
		郊外モード(WLTC-M)		**16.1**	**15.6**
		高速道路モード(WLTC-H)		**17.2**	**16.7**
	CO_2排出量		g/km	149	154
	JC08モード 燃費（国土交通省審査値）＊1		km/L	**16.9**	**16.1**
	CO_2排出量		g/km	137	144
■排出ガス	適合規制または認定レベル			低排出ガス車 平成30年 排出ガス基準50%低減 国土交通大臣認定車	
	WLTCモード 規制値・認定値	CO	g/km	1.15	
		NMHC	g/km	0.05	
		NOX	g/km	0.025	
		PM	g/km	0.005	
■車外騒音	適合規制レベル			平成28年騒音規制(M1A2A)適合	
	加速/定常/近接		dB(A)	70(規制値)/ー/75	70(規制値)/ー/76
■エアコン冷媒	種類〈GWP値※1〉・使用量			HFO-1234yf〈1※2〉・480g	
■車室内VOC				自工会目標達成(厚生労働省室内濃度指針値以下)	
■環境負荷物質	鉛※3			自工会2006年目標達成(1996年時点の1/10以下) 使用部品：電子基板・電気部品のはんだ、圧電素子など	
	水銀※4			自工会目標達成(2005年1月以降使用禁止)	
	六価クロム			自工会目標達成(2008年1月以降使用禁止)	
	カドミウム			自工会目標達成(2007年1月以降使用禁止)	
■リサイクル	リサイクルし易い材料使用部品			バンパー、内装材などの樹脂部品	
	樹脂、ゴム部品への材料表示			あり	
	リサイクル材使用部品			アンダーカバーなどの一部樹脂部品	

＊1：燃料消費率は定められた試験条件での値です。お客様の使用環境(気象、渋滞等)や運転方法(急発進、エアコン使用時等)に応じて燃料消費率は異なります。
＊2：WLTCモードは、市街地、郊外、高速道路の各走行モードを平均的な使用時間配分で構成した国際的な走行モードです。市街地モードは、信号や渋滞等の影響を受ける比較的低速な走行を想定、郊外モードは、信号や渋滞等の影響をあまり受けない走行を想定、高速道路モードは、高速道路等での走行を想定しています。

※1：GWP：Global Warming Potential(地球温暖化係数) ※2：フロン法において、カーエアコン冷媒は、2023年度までにGWP150以下(対象の乗用車における国内向け年間出荷台数の加重平均値)にすることを求められております。※3：鉛バッテリーは回収ルートが確立されていますので対象外となります。※4：ナビゲーション等の液晶ディスプレイ、コンビネーションメーター、ディスチャージヘッドランプ、室内蛍光灯(交通安全上必須な部品の極微量使用を除外)

＊特別仕様車 Retro Sports Editionのベース車両は Modern Confidenceです。

機種名				ROTARY-EV / Modern Confidence / Natural Monotone / Retro Sports Edition ＊特別仕様車
				2WD(FF)
■車名・型式				マツダ・3LA-DR8V3R
■エンジン	型式			8C-PH型
	総排気量		L	0.830×1
■燃料消費率	WLTCモード ハイブリッド燃費（国土交通省審査値）＊1、2		km/L	**15.4**
		市街地モード(WLTC-L)		**11.1**
		郊外モード(WLTC-M)		**18.5**
		高速道路モード(WLTC-H)		**16.4**
	CO_2排出量		g/km	151
■排出ガス	適合規制または認定レベル			平成30年排出ガス規制適合
	WLTCモード 規制値・認定値	CO	g/km	1.15
		NMHC	g/km	0.10
		NOX	g/km	0.05
		PM	g/km	0.005
■車外騒音	適合規制レベル			平成28年騒音規制(M1A2A)適合
	加速/定常/近接		dB(A)	70(規制値)/ー/63
■エアコン冷媒	種類〈GWP値※1〉・使用量			HFO-1234yf〈1※2〉・1,125g
■車室内VOC				自工会目標達成(厚生労働省室内濃度指針値以下)
■環境負荷物質	鉛※3			自工会2006年目標達成(1996年時点の1/10以下) 使用部品：電子基板・電気部品のはんだ、圧電素子など
	水銀※4			自工会目標達成(2005年1月以降使用禁止)
	六価クロム			自工会目標達成(2008年1月以降使用禁止)
	カドミウム			自工会目標達成(2007年1月以降使用禁止)
■リサイクル	リサイクルし易い材料使用部品			バンパー、内装材などにの樹脂部品
	樹脂、ゴム部品への材料表示			あり
	リサイクル材使用部品			アンダーカバーなどの一部樹脂部品、シート表皮等

＊1：ハイブリッド燃料消費率は定められた試験条件での値です。お客様の使用環境(気象、渋滞等)や運転方法(急発進、エアコン使用時等)に応じて燃料消費率は異なります。
＊2：WLTCモードは、市街地、郊外、高速道路の各走行モードを平均的な使用時間配分で構成した国際的な走行モードです。市街地モードは、信号や渋滞等の影響を受ける比較的低速な走行を想定、郊外モードは、信号や渋滞等の影響をあまり受けない走行を想定、高速道路モードは、高速道路等での走行を想定しています。

※1：GWP：Global Warming Potential(地球温暖化係数) ※2：フロン法において、カーエアコン冷媒は、2023年度までにGWP150以下(対象の乗用車における国内向け年間出荷台数の加重平均値)にすることを求められております。※3：鉛バッテリーは回収ルートが確立されていますので対象外となります。※4：ナビゲーション等の液晶ディスプレイ、コンビネーションメーター、ディスチャージヘッドランプ、室内蛍光灯(交通安全上必須な部品の極微量使用を除外)